C.A.F.®
MÁQUINAS
desde 1948

PICADOR E HOMOGENIZADOR "CAF HG 98 MINI "

MONTAGEM (ATUAL) COM O PAINEL NA FRENTE COM REDUTOR SEW (APARTIR DE 04/2005)

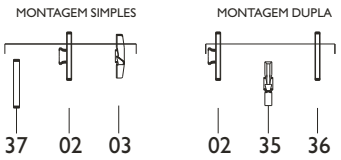

***** TIPOS DE MONTAGENS *****

MONTAGEM SIMPLES
(ANEL, 1 DISCO COM CUBO E 1 CRUZETA SIMPLES)

MONTAGEM DUPLA
(1 DISCO COM CUBO, 1 CRUZETA DUPLA E 1 PRÉ-CORTADOR)

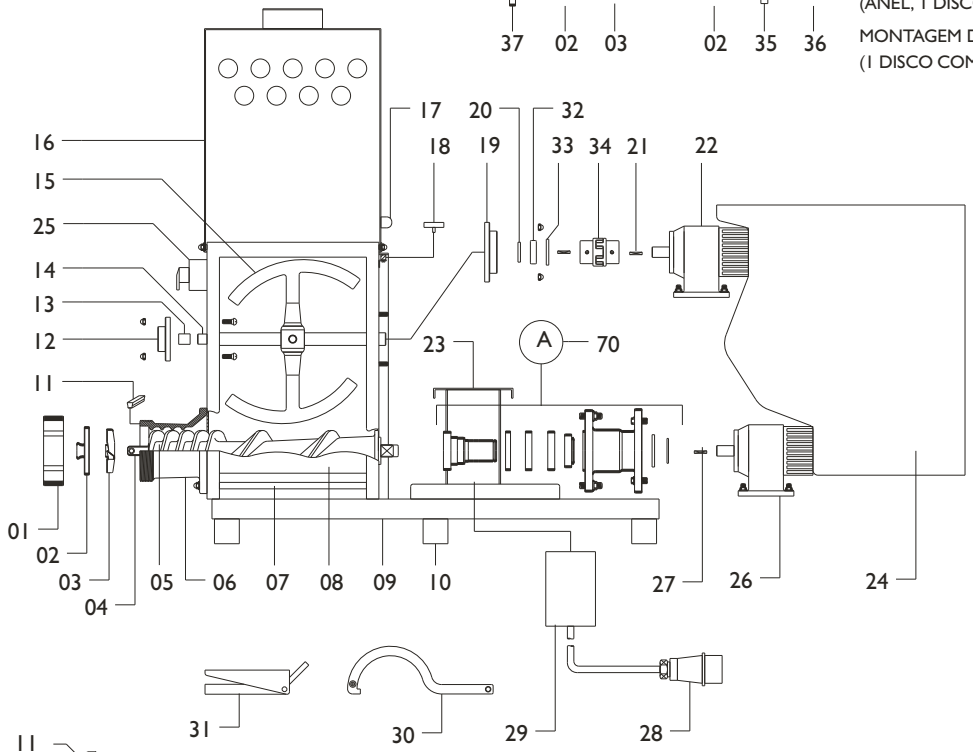

COMPONENTES DO "CAF HG 98 MINI"

01 VOLANTE
02 DISCO COM CUBO
03 CRUZETA SIMPLES (X-98 S)
04 PINO DO CARACOL 98 B/S
05 CARACOL
06 BOCAL 98 B/S
07 VARÃO (3pç)
08 CAÇAMBA
09 BASE
10 PÉ (6pç)
11 CHAVETA DO BOCAL
12 MANCAL ESQUERDO DA CAÇAMBA
13 BUCHA DO MANCAL AFM2026-20
14 EIXO CENTRAL
15 PÁ CONJUNTO
16 TAMPA DA CAÇAMBA
17 CAPSULA MAGNETICA
18 SENSOR MAGNETICO
19 FLANGE
20 RETENTOR 03025 BRG (SABO)
21 CHAVETA
22 MOTOREDUTOR DO MISTURADOR (SEW)
23 SUPORTE DO REDUTOR MISTURADOR
24 CAPA DE PROTEÇÃO
25 PAINEL DE COMANDO
26 MOTOREDUTOR DO MOEDOR (SEW)
27 CHAVETA DO REDUTOR DO MOEDOR
28 PLUGUE CONECTOR FEMEA
29 CONJ. DE ACIONAMENTOS ELETRICOS
30 CHAVE DO VOLANTE
31 PEDAL
32 ROLAMENTO 6005 DDU (NSK)
33 ANEL I-47
34 ACOPLAMENTO
35 CRUZETA DUPLA (X-98-B)
36 PRÉ CORTADOR
37 ANEL

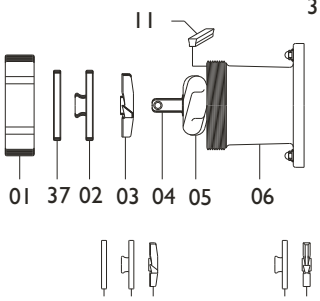

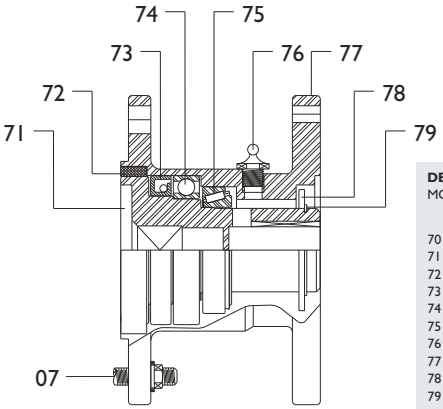

DETALHE "A"
MONTAGEM DO EIXO E MANCAL (CONJ 70)

70 CONJ. DO EIXO ARRAST. E MANCAL
71 EIXO ARRASTADOR
72 ANEL DE TEFLON
73 RETENTOR 02326 BRG / 00793 BA - SABO
74 ROLAMENTO 6911 / NUP 210-EC (NSK)
75 ROLAMENTO HR 32009 XJ (NSK)
76 GRAXEIRA
77 MANCAL
78 ARRUELA DE TEFLON
79 ANEL ELASTICO E-45

INFORMAÇÕES TÉCNICAS

ALTURA: com tampa aberta . 1100 mm
ALTURA com tampa fechada: 600 mm
LARGURA: 500 mm
COMPRIMENTO: 1100 mm
ALTURA ATÉ CENTRO DO DISCO: 160 mm
PESO LIQUIDO / BRUTO: 135 KG / 150 KG
CAPACIDADE DA CAÇAMBA: 40 Lts ou 30 KG (de massa)
MOTOR DO MOEDOR: 1,5 KW (2 CV) - 4 POLOS - TRIFASICO 220/380 V - 50 ou 60 HZ
MOTOR DO MISTURADOR: 0,55 KW (3/4 CV) - 4 POLOS - TRIFASICO 220/380 V - 50 ou 60 HZ
CONSUMO DE ENERGIA: 0,55 KW (3/4 CV) = 0,8 KW/H - 1,5 KW (2CV) = 1,8 KW/H => TOTAL 2,6 Kwh
ROTAÇÕES: MOEDOR 212 RPM / MISTURADOR 35 RPM

CRISTINA APARECIDA FREDERICH & CIA LTDA
Av. 70A, 1185 - Cep: 13506-450 - Rio Claro-SP - Tel.: (19) 3536.9100 - Fax: (19) 3536.9101
http: www.cafmaquinas.com.br e-mail: vendas@cafmaquinas.com.br - RIO CLARO - SP